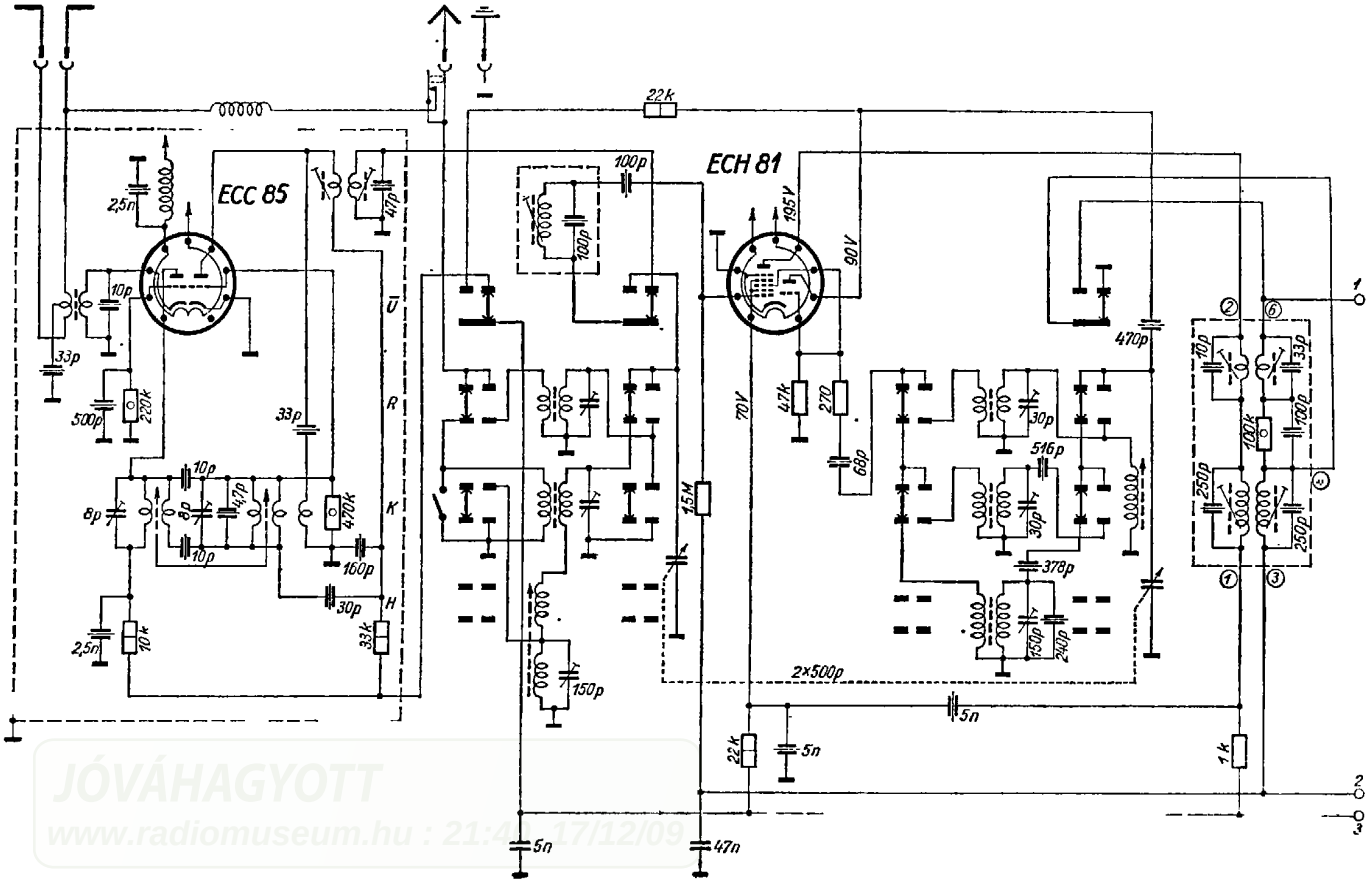

AR 512 Orion/I

JÓVÁHAGYOTT
www.radiomuseum.hu : 21:40 17/12/09

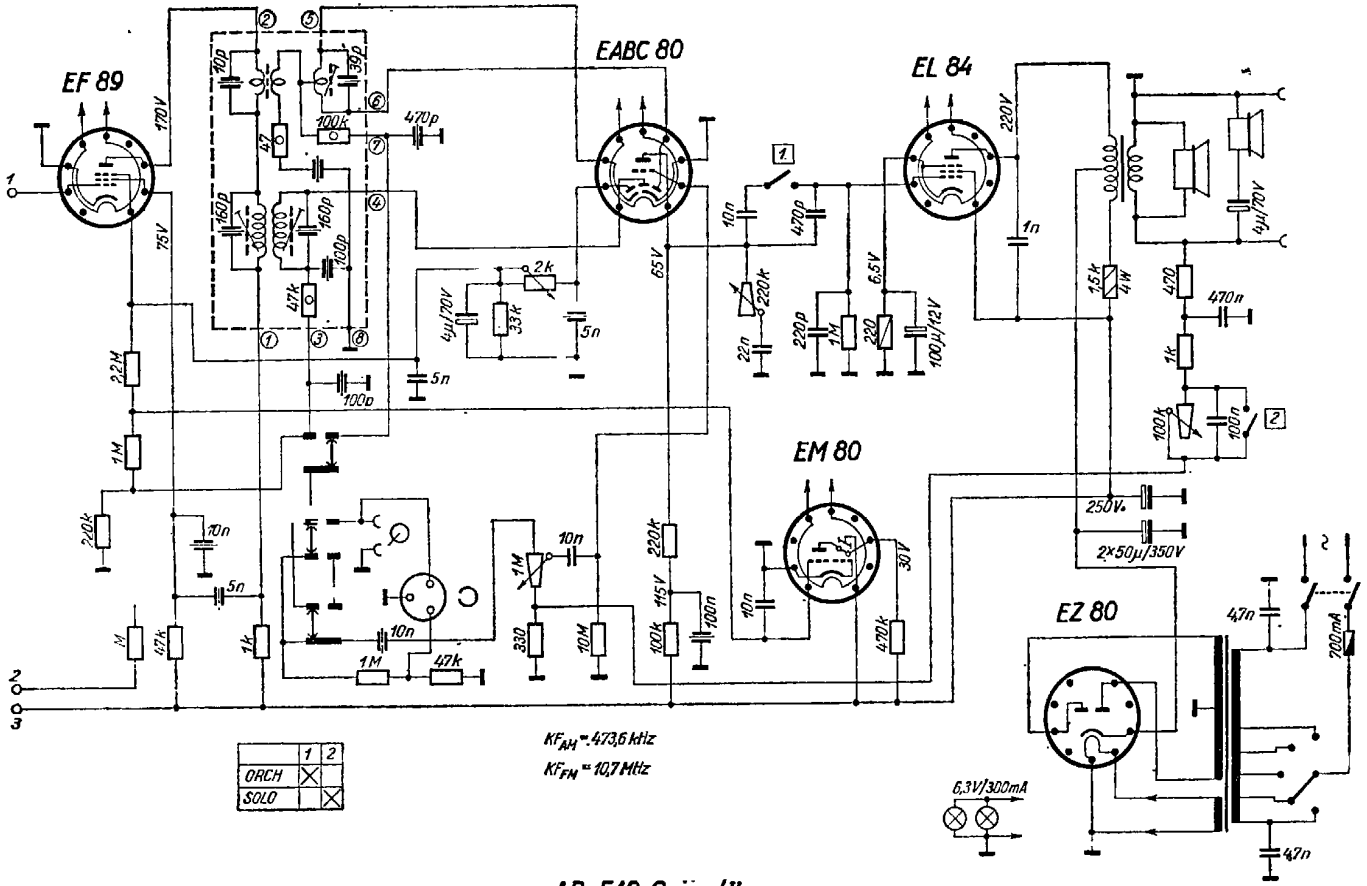

AR 512 Orion/II